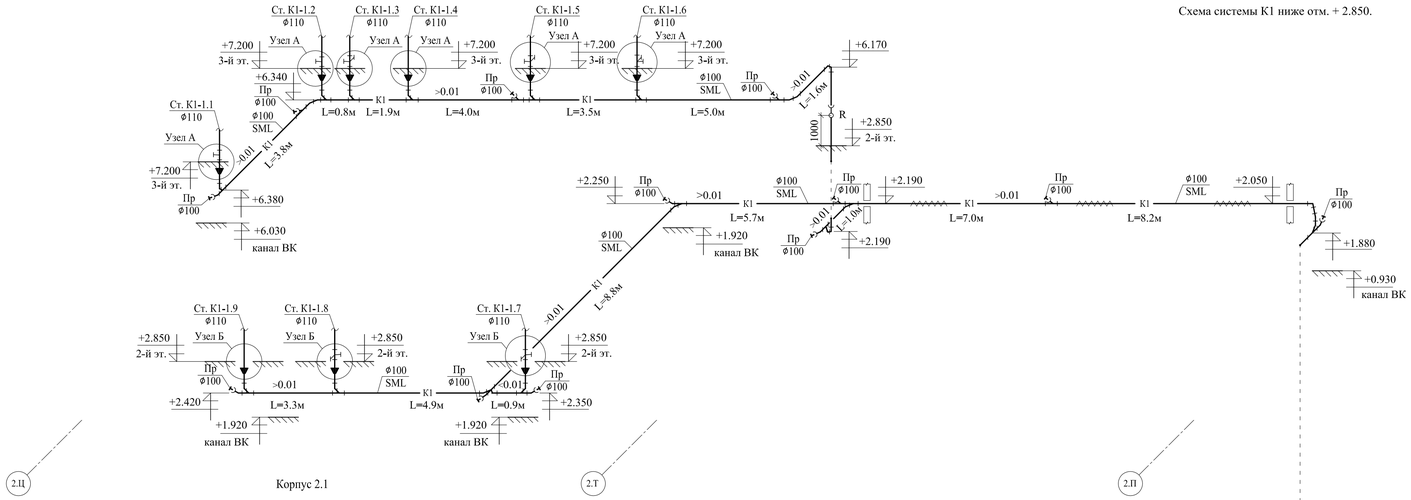
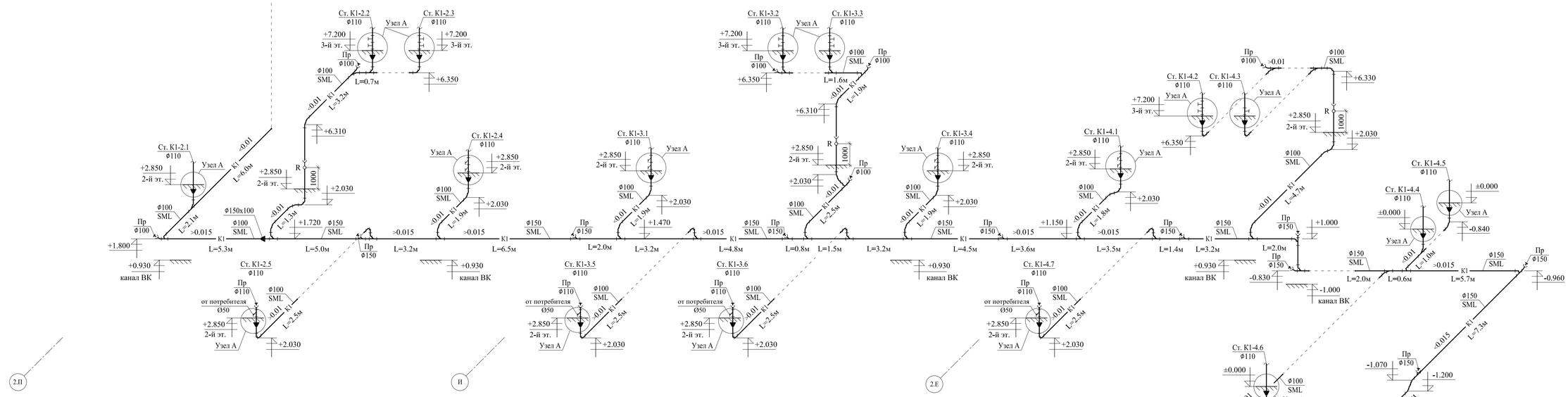
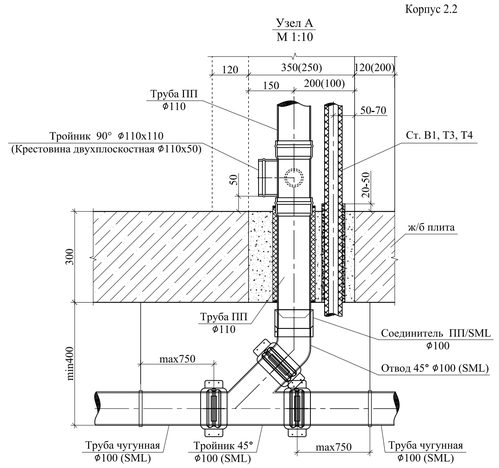
Схема системы К1 ниже отм. + 2.850.

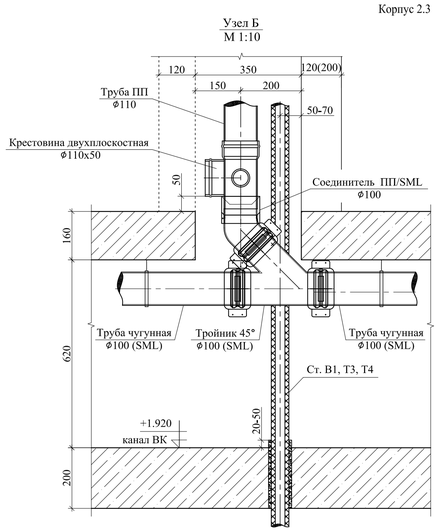




Узел А
М 1:10



Узел Б
М 1:10



Примечания:

1. Магистральные трубопроводы системы хоз.-бытовой канализации выполняются из чугунных безраструбных труб SML ф100-150 мм.
2. Расстояние между креплениями канализационных труб должны быть, по возможности, равномерными, и не превышать 2 м. Трубы длиной от 2 м до 3 м следует закреплять в двух местах, а более короткие трубы, в зависимости от диамера в одном или двух местах. Крепления должны располагаться на равных расстояниях между соединениями, причем отступ перед и за каждых соединением не может превышать 0,75 м.
3. Монтаж производить в соответствии с рекомендациями изготовителя.

±0.000=132.000

						30-09-15/2.1-2.4/СК/РД-ВК.1
Изм.	Кол.уч.	Лист	N Док.	Подп.	Дата	Многофункциональный жилой комплекс в городском квартале 473 района Хамовники города Москвы по адресу: г. Москва, ЦАО, ул. Усачева, вл. 11, 3-й этап, 2-й очереди строительства. Квартал №2 (корпуса 2.1, 2.2, 2.3, 2.4)
Рук.мастер.	Киселев					
Компл. ГИП	Князева					
ГИП	Тунгускова					Водопровод и канализация. Жилая часть.
Разраб.	Калинина					Стадия: Р; Лист: 28; Листов:
						Схема системы К1 ниже отм. + 2.850. Выпуск К1-1.
Н.контроль	Князева					ООО "Проектное мышление"

Формат А1

СОГЛАСОВАНО: ГАП Алейдеев; ВЗАМ. ИНВ. N; ПОДПИСЬ И ДАТА; ИНВ. N ПОДЛ.